خادم الحرمين الشريفين والحريري يبحثان آفاق التعاون ومجمل الاوضاع

واس -جدة:

استقبل خادم الحرمين الشريفين الملك فهد بن عبدالعزيز آل سعود في مكتبه امس دولة رئيس وزراء لبنان رفيق الحريري والوفد المرافق له.

وتم خلال الاستقبال بحث الاوضاع على الساحات العربية والاسلامية والدولية وخاصة القضية الفلسطينية ومايتعرض له الشعب الفلسطيني الشقيق من تقتيل وتدمير من قبل القوات الاسرائيلية.

كما تم استعراض آفاق التعاون بين البلدين الشقيقين وسبل دعمها وتطويرها.

وحضر الاستقبال صاحب السمو الملكي الامير عبدالرحمن بن عبدالعزيز نائب وزير الدفاع والطيران والمفتش العام وصاحب السمو الملكي الامير محمد بن فهد بن عبدالعزيز امير المنطقة الشرقية ومعالي رئيس الديوان الملكي الاستاذ محمد النويصر ومعالي المستشار الخاص لخادم الحرمين الشريفين الاستاذ ابراهيم العنقري ومعالي وزير الدولة وعضو مجلس الوزراء الدكتور عبدالعزيز الخويطر.

خادم الحرمين الشريفين لدى استقباله الحريري

بأمر خادم الحرمين الشريفين

ترقية وتعيين قضاة واعضاء في المظالم وضباط

واس -جدة:

■ اصدر خادم الحرمين الشريفين الملك فهد بن عبدالعزيز آل سعود حفظه الله ورعاه اوامره الكريمة بترقية واحد وثلاثين قاضيا بوزارة العدل وثلاثة اعضاء بديوان المظالم وتعيين عضو بهيئة التحقيق والادعاء العام.

كما اصدر حفظه الله ورعاه اوامره الكريمة بترقية تسعمائة وواحد وخمسين ضابطا بمختلف الرتب في القطاعات العسكرية.

سموه تلقى رسالة من القذافي واتصالا من الرئيس السوداني

الأمير عبدالله والحريري يبحثان آفاق التعاون وأهم المستجدات

واس -جدة:

استقبل صاحب السمو الملكي الامير عبدالله بن عبدالعزيز ولي العهد ونائب رئيس مجلس الوزراء رئيس الحرس الوطني في قصر سموه بجدة امس دولة رئيس وزراء لبنان رفيق الحريري الذي يزور المملكة حاليا.

وجرى خلال الاستقبال تبادل الاحاديث الودية وبحث آفاق التعاون بين البلدين الشقيقين وسبل دعمها كما استعرض الوضع في منطقة الشرق الاوسط وفي مقدمة ذلك القضية الفلسطينية وما تقوم به اسرائيل من عمليات تدمير وتقتيل وحصار ضد ابناء الشعب الفلسطيني وضرورة قيام الدولة الفلسطينية على ترابها الوطني وعاصمتها القدس والاراضي العربية المحتلة.

كذلك بحثا الرؤى والافكار التي طرحها صاحب السمو الملكي الامير عبدالله بن عبدالعزيز لحل مشكلة الشرق الاوسط واستعرضا اهم المستجدات الراهنة على الساحات العربية والاسلامية والدولية.

وحضر الاستقبال صاحب السمو الملكي الامير سلطان بن عبدالعزيز النائب الثاني لرئيس مجلس الوزراء ووزير الدفاع والطيران والمفتش العام وسفير لبنان لدى المملكة الدكتور بسام النعماني.

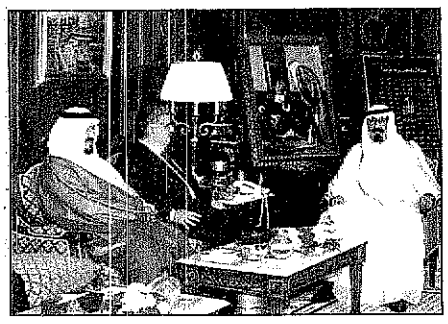

سمو ولي العهد لدى استقباله الحريري بحضور الامير سلطان

ومن ناحية اخرى تلقى صاحب السمو الملكي الامير عبدالله بن عبدالعزيز ولي العهد ونائب رئيس مجلس الوزراء ورئيس الحرس الوطني رسالة من اخيه فخامة الرئيس معمر القذافي قائد ثورة الفاتح من سبتمبر.

وقام بنقل الرسالة لسمو ولي العهد سفير ليبيا لدى المملكة الدكتور محمد سعيد القشاط خلال استقبال سموه له في قصره بجدة امس.

ونقل السفير القشاط لصاحب السمو الملكي الامير عبدالله بن عبدالعزيز تحيات وتقدير اخيه فخامة الرئيس معمر القذافي .. كما حمله سمو ولي العهد تحياته لفخامته.

كما تلقى صاحب السمو الملكي الامير عبدالله بن عبدالعزيز ولي العهد ونائب رئيس مجلس الوزراء ورئيس الحرس الوطني اتصالا هاتفيا مساء امس من اخيه فخامة الرئيس عمر حسن البشير رئيس جمهورية السودان.

وتناول الاتصال تبادل وجهات النظر حول تطورات الاحداث الجارية في المنطقة ،وقد أعرب فخامة الرئيس عمر البشير عن تأييد بلاده ومساندتها للافكار والرؤى التي طرحها سمو ولي العهد لاحلال السلام في المنطقة .

الامير سلمان يستقبل السفير الايطالي

واس -الرياض:

استقبل صاحب السمو الملكي الامير سلمان بن عبدالعزيز امير منطقة الرياض بمكتب سموه بقصر الحكم امس السفير الايطالي لدى المملكة الدكتور تور كواتو كرديلي

وجرى خلال المقابلة بحث عدد من الموضوعات ذات الاهتمام المشترك بين البلدين الصديقين.

الامير سلمان لدى استقباله د. كرديلي

الامير مشعل يرعى انطلاقة «عالمي» الدفاع المدني

الامير مشعل

عكاظ - جدة

صاحب السمو الملكي الامير مشعل بن ماجد بن عبدالعزيز محافظ محافظة جدة يرعى صباح السبت انطلاقة فعاليات اليوم العالمي للدفاع المدني وذلك من مقر المحافظة في اطار مشاركة المملكة مثيلاتها من دول العالم في احتفال المنظمة الدولية للحماية المدنية بهذا اليوم تحت شعار «الأركان الاساسية للحماية المدنية والأخطار المنزلية».

مدير ادارة الدفاع المدني بجدة العقيد محمد بن عبدالرحمن الغامدي اكد ان رعاية سموه ما هي الا امتداد للدعم والتوجيه من سموه موضحا ان المناسبة تتضمن العديد من الفعاليات التوعوية لرفع المستوى الوقائي.

صورة شاملة

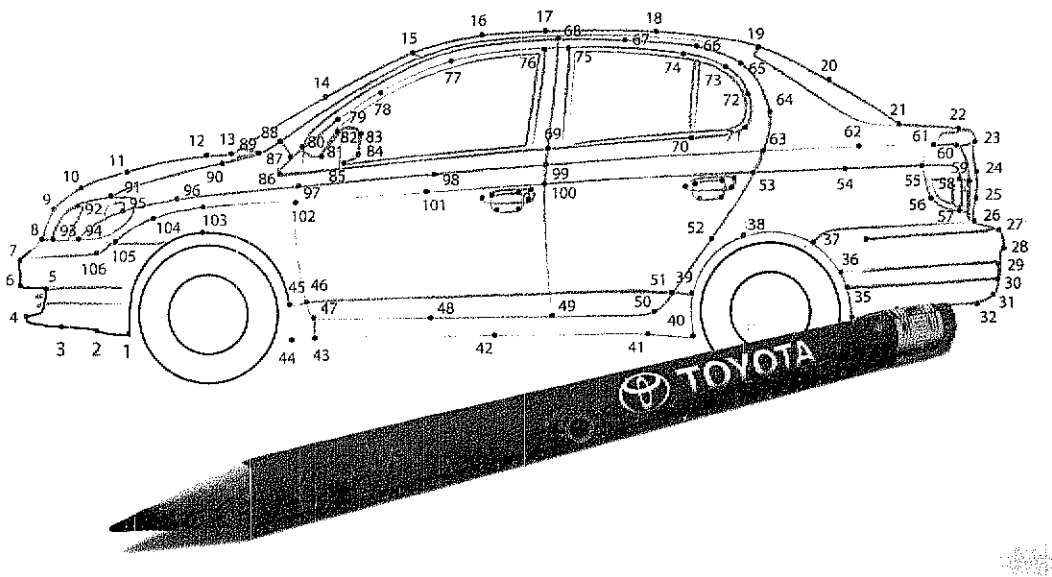

من الألف إلى الياء

يتبع قسم صيانة تويوتا الإجراءات المعتمدة في صيانة سيارتك حيث يقوم المختصون بفحص شامل لكافة نقاط السيارة بدقة وعناية. فالإجراءات المتبعة كفيلة بالوقوف على كل ما تحتاجه السيارة من إصلاح يجنبها أي عطل مفاجئ مستقبلاً.

TOYOTA
صيانة عالية الجودة

اشتريتها تويوتا، خليها تويوتا!

شركة الريادة
مجموعة عبداللطيف جميل تويوتا

المركز الأول للسعودة في قطاع التجارة

[طبعت بمؤسسة عكاظ للصحافة والنشر]

عضو في الهيئة الدولية للتحقق من الانتشار ABC

ADVERTISING DERPARTMENT
P.O Box 1508.
Jeddah 21441.
Saudi Arabia Tel: 6722775- 6722630
Ext.254\216
Jeddah Telex: 601360 SJ

مكاتب عكاظ

القاهرة: ١١٦ ش محي الدين ابو العز بالدقي ت ٧١٣٩٨٥ ـ ٧١٣٩٨٦ ـ ٣٠٦١١٩ ـ فاكس ٣٦٠٦١٢٣

الجزائر: ٧ شارع باقير. ت ٦٦٤٦٢٢١

تونس: ت ٣٣٦٢٣٠ بيروت: ت: ٣٠٧٠٧٣ باريس ٩ Boulevard des Italiens 75002 Paris Tel: 40150700 Fax: 40150 710 لندن ٠٠٤٤١/٨٣٩٢٦٥١ فاكس ٨٣٩١٧٦٦ واشنطن: ٠٠١-١٠٣/٧٧٥١٩٧٧ فاكس ٧٧٥٩٧٣ ـ ٧٧٥٩٧٢

المانيا الاتحادية (بون) فاكس ٠٠٤٩-٢٢٨-٢٦٣٤٧٩

عكاظ الأسبوعية

الاشتراكات

السعودية ريالان- الكويت ١٥٠ فلسا- الامارات درهم واحد- البحرين ٢٠٠ فلس- قطر ريال واحد- اليمن ٤٠ ريالان- الاردن ٢٠٠ فلس- العراق ١٠٠ فلس- مصر ٥٠٠ مليم- السودان ٥٠٠ مليم- تونس ١٥٠ مليما- المغرب درهمان- الجزائر دينار ونصف- سوريا ليرة واحدة- لبنان ٥ ليرات- الباكستان ٥ روبيات- بريطانيا ٧٠ بنسا- سلطنة عمان ١٠٠ فلس- اليونان ٣٠ دراخمة.

مكاتب عكاظ

جدة ص.ب ١٥٠٨

الرمز البريدي: ٢١٤٤١ ت ٦٧٢٢٦٣٠- ٦٧٢٢٧٧٥ فاكس ٦٧٢٤٢٧٧.

الرياض ٤٦٥٧٤٣٤-١ و ٤٦٥٣٣٠٥-١، الدمام ٨٢٦٢١٦٢-٠٣ فاكس ٨٥٩٥٤٤٩ مكة المكرمة ٥٤٣٥٢٤٧-٠٢ فرع جدة للتسويق ت: ٦٧٢٤٩٨٠.

ادارة الاقسام المتخصصة ٦٧٢٣٠٤٧- ادارة الانتاج ٦٧٢٨١١٧ الادارة التنفيذية ٦٧٢٤٦٤٤- القسم الرياضي ٦٧١٠٤٨٣- الفاكسيملي ٦٧٢٨١٥٠.

عكاظ الأسبوعية

هاتف / ٦٧١٦٩١١ ـ تحويلة ـ ٤١٠

المكاتب الداخلية

الرياض ٤٦٢٣٣٤٢-٠١ مكة ٥٤٥٠٣٣٣-٠٢ المدينة ٨٦٥٦٦٠-٠٤/ الدمام ٨٥٩٥٥٠٥-٠٣/ ابها ٢٢٤٤٦٢١-٠٧/ بريدة ٣٢٤٩٩٩٠-٠٦/ الطائف ٧٣٦٦٤٤٤-٠٢/ حائل ٥٣٢٩١٩٠-٠٦/ تبوك ٤٢٢٤٥٦٨-٠٧/ جيزان ٣٢٢٠٤٢١-٠٧/ نجران ٥٢٢١٩٦٢-٠٧/ ينبع ٣٢٢٥٦٥٣-٠٤/ الباحة ٧٢٥٤٦٦٩-٠٧/ بيشة ٦٢٢٥١١٦-٠٧/ حقل هاتف وفاكس ٤٥٣٠٤١٩-٠٤/

المكاتب الخارجية

الجوف ٦٢٤٤٦٣٤-٠٤/ الخرج ٥٤٤٨٦٥٥-٠١/

المراسلات والبريد

الرسائل الموجهة للجريدة ترسل باسم رئيس التحرير ص.ب ٩٢١٨- جدة الرمز البريدي ٢١٤١٣.

الرسائل الموجهة لادارة المؤسسة ترسل على ص.ب ١٥٠٨- جدة الرمز البريدي ٢١٤٤١. الرسائل الموجهة لادارة التوزيع ترسل الى ص.ب ٥٠٢٤- جدة الرمز البريدي ١٢٤٢٢.

بريد الكتروني رقم:

WWW.okaz.com.sa

برقيات عكاظ- جدة تلكس عكاظ- ٦٠١٣٦٠ السنترال العام ٦٧٢٢٦٣٠ تحرير- ادارة- توزيع- اعلانات.

ادارة الانتاج ٦٧٢٤٠٢١. الادارة الدولية ٦٧٢٣٠٤٧ الاقسام المتخصصة ٦٧٢٤٦٤٤ الاتصالات الخارجية ٦٧٢٤٠٣٨ رقم الفاكسيملي ٦٧٢٨١٥٠.